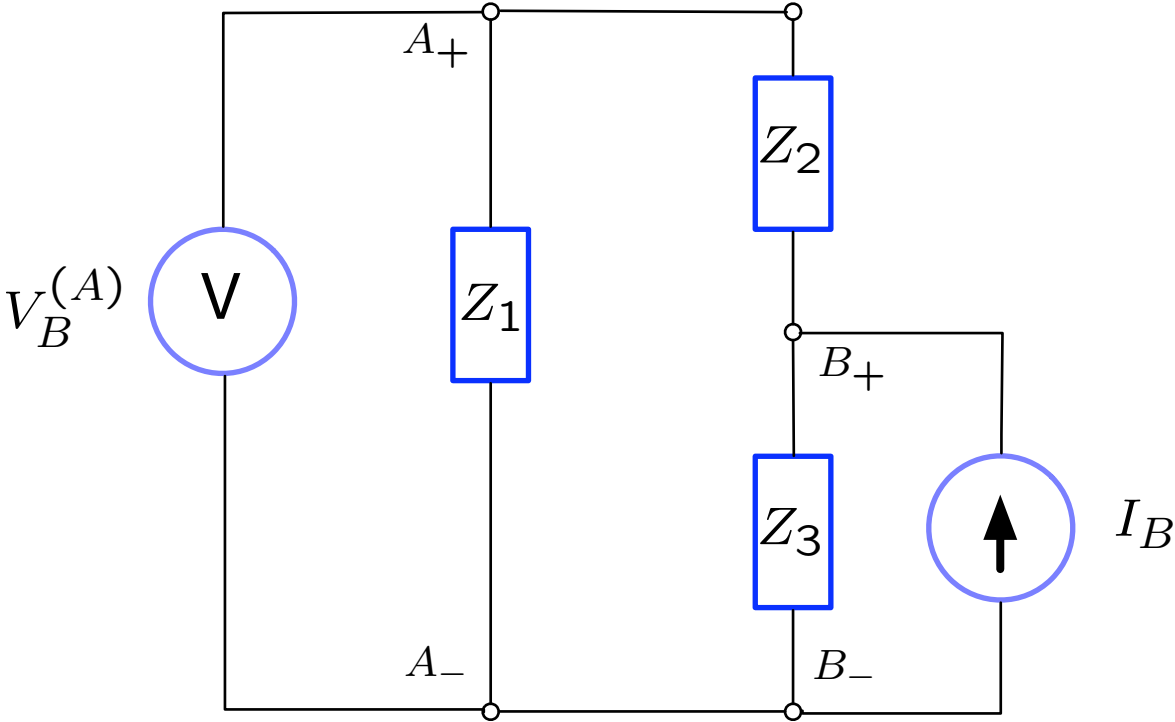
A_+
Z_2
$V_B^{(A)}$
V
Z_1
B_+
Z_3
I_B
A_-
B_-