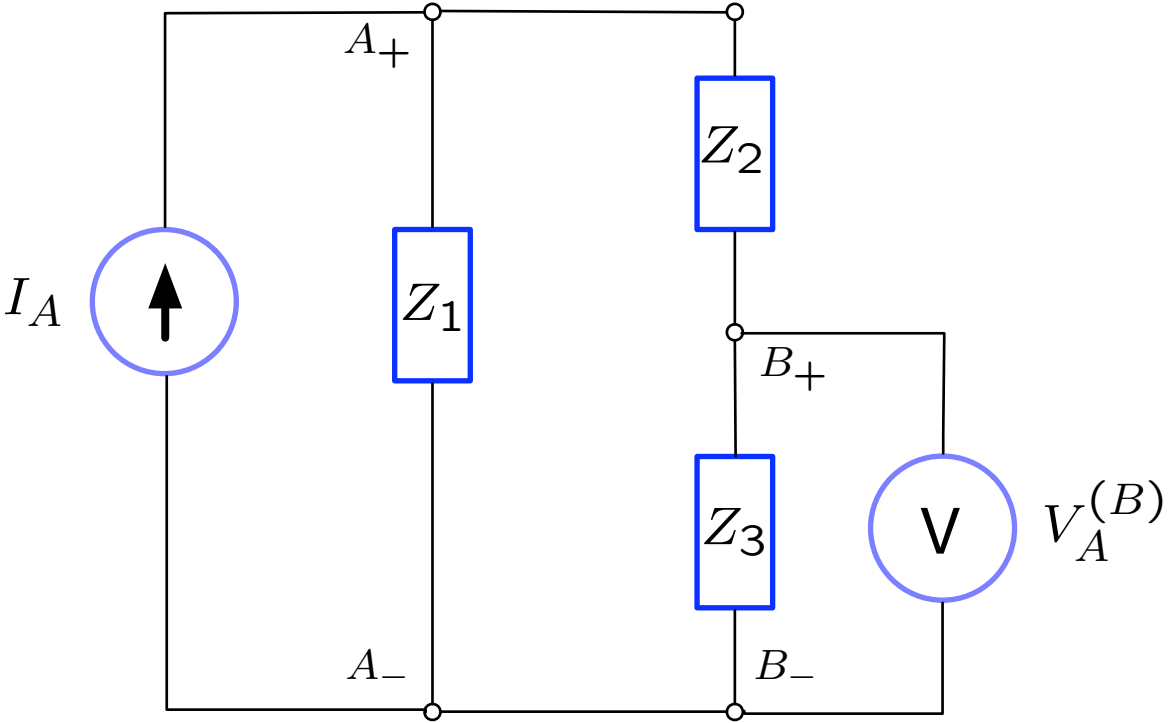
A_+
Z_2
I_A
Z_1
B_+
Z_3
V
$V_A^{(B)}$
A_-
B_-